ԳԼԽԱՎՈՐ ՄՈՒՏՔԻ ՀՈՎԱՐԻ ԷԼԵՄԵՆՏԵՐԻ ՍԽԵՄԱ

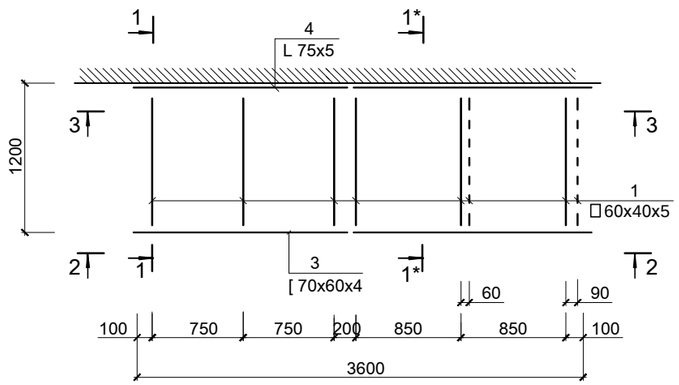

4 - 4

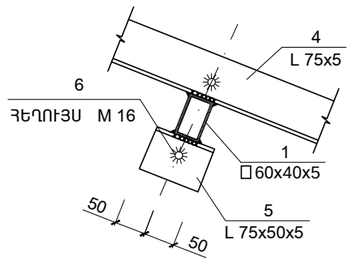

ՄԱՍՆԱԳԻՐ

ԴԻՐՔ	ՆՇԱՆԱԿՈՒՄԸ	ԱՆՎԱՆՈՒՄԸ		ՔԱՆ.	ՔԱՇԸ ՄԻԱՎՈՐԻ ԿԳ.	ԾԱՆՈԹ. ԿԳ. ԸՆԴ.
		ՄԵՏԱՂԱԿԱՆ ԷԼԵՄԵՆՏԵՐ				
		ԳԼԽԱՎՈՐ ՄՈՒՏՔԻ ՀՈՎԱՐ Հ - 1 (1 ՀԱՏ)				
1	ГОСТ 30245-2003	ГН □ 60x40x5	L = 1800	8	11.8	94.5
2	ГОСТ 30245-2003	ГН □ 40x40x3	L = 1200	12	3.96	47.5
3	ГОСТ 8278 -75*	ГН [70x60x4	Lընդ = 5.2 մ	--	28.6	28.6
4	ГОСТ 8509-72	L 75x5	Lընդ = 4.2 մ	--	24.4	24.4
5	ГОСТ 8510-72	L 75x50x5	L = 100	24	0.48	11.5
6		ՀԵՂՈՒՅՍ M 16	L = 600	32	0.96	30.7
				ԸՆԴԱՄԵՆԸ		237.2

ՏԵՍՔ 2 - 2

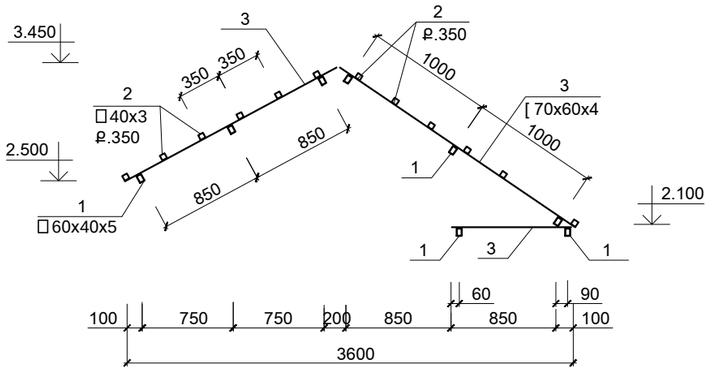

1 - 1

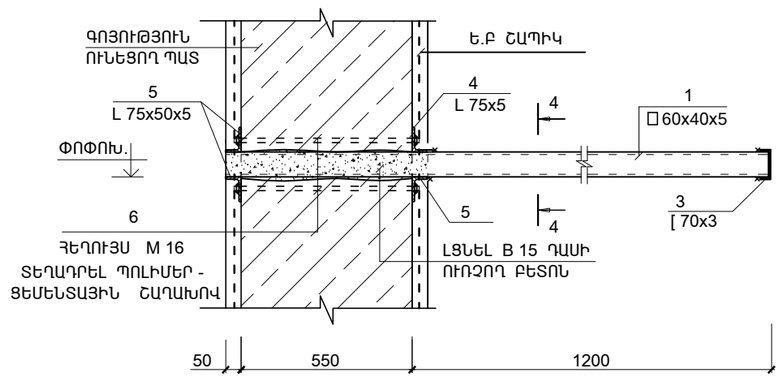

1* - 1*

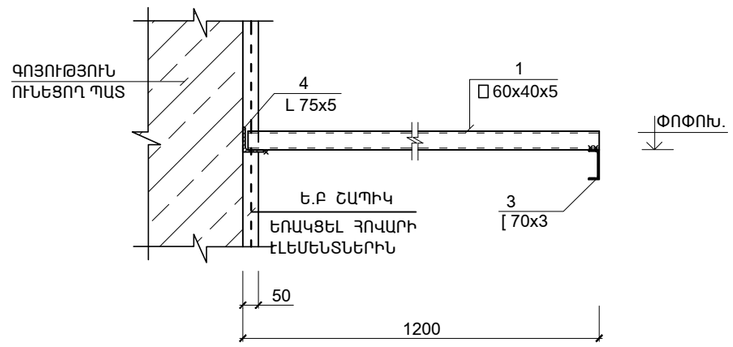

ՏԵՍՔ 3 - 3

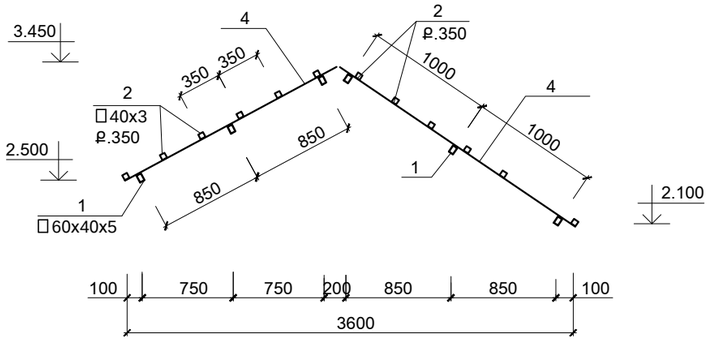

1. ԵՌԱԿՑՄԱՆ ԿԱՐԻ ՉԱՓՆ ԸՆԴՈՒՆԵԼ ԵՌԱԿՑՎՈՂ ԷԼԵՄԵՆՏՆԵՐԻ ՆԿԱԶԱԳՈՒՅՆ ՀԱՍՏՈՒԹՅԱՄԲ
2. ՄՈՆՏԱԺՈՒՄԻՑ ՀԵՏՈ ԲՈԼՈՐ ՄԵՏԱՂԱԿԱՆ ՄԱԿԵՐԵՍՆԵՐԸ ՄԱՔՐԵԼ ԺԱՆԳԻՑ ԵՎ ԿԵՂՏԻՑ, ՀԻՄՆԱՆԵՐԱՐԿԵԼ ԵՎ ՆԵՐԿԵԼ ԷՄԱԼՈՎ 2 ԱՆԳԱՄ
3. ԵՌԱԿՑՈՒՄԸ ԻՐԱԿԱՆԱՑՆԵԼ Յ-42 ԷԼԵԿՏՐՈԴՈՎ

ԾՐԱԳՐԻ ԱՌԱՋԱԴՐԱՆՔ՝ TGQ-01				ԳԵՂԱՐՔՈՒՆԻՔԻ ՄԱՐԶԻ ԾԱԿՔԱՐ ԳՅՈՒՂԻ ՄԱՆԿԱՊԱՐՏԵԶԻ ՎԵՐԱԿԱՌՈՒՑՈՒՄ			
				ԿՈՆՍՏՐՈՒԿՑԻՈՆԱԿԱՆ ՄԱՍ	ՓՈՒԼ	ԹԵՐԹ	ԹԵՐԹԵՐ
					ԱՆ	ԵԿ-32	33
ՆԱԽԱԳԾ.	ԱՂԱՋԱՆՅԱՆ Լ.			ԳԼԽԱՎՈՐ ՄՈՒՏՔԻ ՀՈՎԱՐԻ ԷԼԵՄԵՆՏՆԵՐԻ ՍԽԵՄԱ	ԻՆԺԻՆԵՐԻՆԳ ԷՎՐՈՍ ՍՊԸ ENGINEERING EVROS LLC		
ՊԱՇՏՈՆ	ԱԶԳԱՆՈՒՆ	ՍՏՈՐԱԳՐ.					